WIN6000 电子收款机

用户说明书

重 要 提 示

首先感谢您选用我们的产品。

在开箱使用该产品前，请仔细阅读本说明书，否则有可能引起设备的人为故障。设备加电前，请检查电源是否符合本产品的电压要求，电源接地是否良好，只有在确认外部电源正常时，方可对本设备加电开机。

本说明书是 **WIN6000** 标准配置的说明，如果您选用了可选配置，部分内容可能未能包括在本说明书，请到公司的网站（**www.wintec.com.cn**）阅读。

目　　录

第一章、安装指南 1

1. 应用范围及特点 1
2. POS 机的组成 2
3. 使用环境 4
4. 开箱检查 4
5. 系统安装 4

第二章、系统测试 5

1.系统设置 5
2.系统自检 5

第三章、键盘编程参考 5

1、运行 KB80.exe 5
2、键盘设置软件操作 6
3、磁卡功能设置 7
4、出厂时键盘键位设定 8

第四章 软件系统安装 9

1、安装 DOS 系统驱动 9
2、Windows ME/2000/98/95/NT 系统安装 9

第四章：输入输出系统（BIOS）的使用 10

基本输入/输出系统（BIOS）功能键 10
基本输入/输出系统（BIOS）的使用 11

第五章：故障分析 11

硬件问题 11

第一章、安装指南

1. 应用范围及特点

WIN6000系列POS收款机采用了开放式的系统，灵活的组件结构和标准的外设接口使该产品更适合于大中型商业企业、酒店、宾馆等。各主要部件均采用标准化产品，因而产品质量可靠，便于系统升级，部件维护方便简单。合理的性价比以及安全的结构设计使该机与同类产品相比具有更强的竞争力。

★ **WIN6000 系列 POS 机**

主机配置：

- 专用 POS 主板
- 主频在 500M 以上的 CPU
- 64M 内存（可扩至 512M）
- 100M 外频总线控制
- 10/100M 以太网卡
- 20G 以上硬盘
- 80 键可编程 POS 键盘（可选 2/3 轨 MSR）
- 5 位置键盘控制锁
- 丰富的外部接口(I/O)：
  - ✓ 六个 RS232 串行口(2 个带+5V/+12V）)和一个并行口
  - ✓ 一个钱箱口
  - ✓ 一个网线口，10/100（BASE-T）
  - ✓ 一个 PS/2 键盘口和一个 PS/2 鼠标口
  - ✓ 一个 VGA 口
  - ✓ 四个 USB 接口
  - ✓ 音频输入输出口

可选存储设备：

- 一个 1.44M 软驱
- CD-ROM
- 支持 USB FLASH DISK
- 支持 DOM

外设

- 9”VGA 操作员显示器
- VFD、LCD客户显示器
- 9 针打印机或行式热敏打印机
- 钢制钱箱

可支持的操作系统：

---DOS

--WINDOWS XP/2000/ME/98/95/NT

2. POS 机的组成

POS机由主机，POS键盘（可选磁卡阅读器），打印机，操作员显示器，顾客显示器等组成。

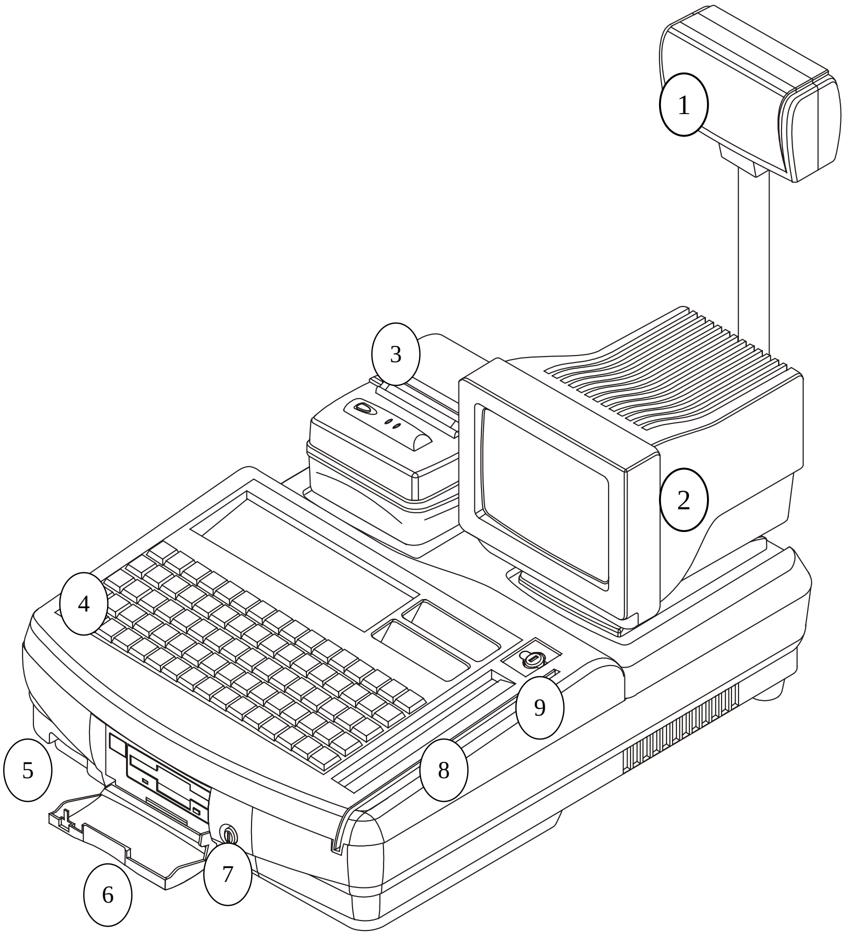

① 客户显示器
② 9’CRT 显示器
③ 票据打印机
④ 80 键可编程键盘
⑤ 前置接口
⑥ 面板门
⑦ 面板门锁

⑧ 可选内置磁卡阅读器

⑨ 6 位置键盘控制锁

前置接口

后背接口

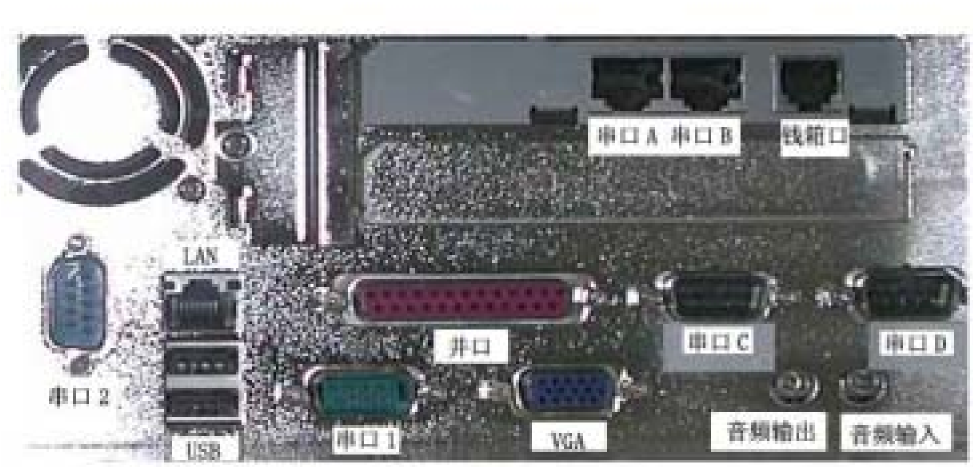

钱箱接口

钱箱接口采用RJ-11　6线插座，如图所示：

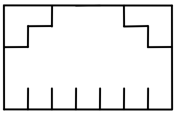

6　　　　1

钱箱接口

引脚定义如下：

引脚号	信号	流向
1	结构地	---
2	钱箱1驱动信号	输出
3	钱箱开/关状态信号	输入
4	+12/24VDC	输出
5	钱箱2驱动信号	输出
6	钱箱开/关状态信号地	---

3. 使用环境

电压 ： AC 200 - 240V　50Hz
温度 ： 5℃ － 40℃
湿度 ： 40% － 90%

4. 开箱检查

主机（含POS键盘）、顾客显示器和钱箱、打印机、操作员显示器分开包装。打开包装箱后按照装箱单仔细查对，并注意各部件是否完好无损。

5. 系统安装

安装系统前，请清点配件包装箱的内容。

（1）、安装 CRT 显示器

所需零件

- 9 英寸（CRT）显示器

（2）、安装顾客显示器

所需组件

- 客显
- 客显缆线

（3）、连接输入/输出（I/O）器件、*PS/2 键盘和鼠标*、打印机、VGA 显示器、钱箱、USB、LAN 等。

第二章、系统测试

1.系统设置

- 钱箱控制端口输出地址为9405H，输出“08” 钱箱1动作开始，输出“20” 钱箱2动作开始，输出“28” 钱箱1、2同时动作开始，保持150~200毫秒，输出“34”动作结束。标准配置只使用钱箱1口。
- 钱箱状态检测端口输入地址为941DH，测试值为“F5”时，表示关闭状态。测试值为“F9,FD,F3”时，表示打开状态。
- 键盘各键的设置，由软件人员按POS编程需要设定。

2.系统自检

运行随机提供的 CHECK.EXE 外设自检程序,具体运行说明见软件说明。

第三章、**键盘**编程参考

1、运行 **KB80.exe**

KB80 [-repeat] [-nokb] [-noclick] [-delay=] [-extkb=] [-program=]
-repeat -- 键重复输入开
-nokb -- 外接键盘关闭
-noclick -- 键盘滴声关闭
-delay=nn -- 字符输出延迟.
delay time = 3 * nn (ms), 1 <= nn <= 15
-extkb=cc -- 选择国家码
cc = US, UK, France, Germany, Spain, Italy
-program=file – 利用文件对键盘编程,在这种情况下不进入编辑状态，直接对键盘编程，但不带参数执行时默认为：
key repeat off
external keyboard on
key click on
delay = 1
extkb = us

进入编辑模式，启动后，屏幕显示 128 键的键盘模型和 5 位置键盘锁的位置图，键盘为 80 键时，只需编辑键盘区的下 5 行即可，上面 3 行不需处理。国家码显示在右上角。

2、键盘设置软件操作

键盘编程前需将 **BIOS** 中 **Intergrated Peripherals** 下的 **USB Keyboard Support** 设为 **Disable**，**USB Mouse Support** 设为 **Disable.**

系统有三个功能菜单 File 、Edit、Program

File -- ALT-F 进入 File 菜单.
用 UP, DOWN 选择子菜单，按 ENTER 执行

Edit -- ALT- E 进入 File 菜单.
用 UP, DOWN 选择子菜单，按 ENTER 执行

Program – 用当前设置进行键盘编程，按 ALT-P 开始.

File 子菜单:

Open -- 打开以前存储的文件，按 ALT-O 执行

Save -- 把当前设置存为到打开的文件，如果没有打开的文件，则存为 K128.COD ，按 ALT-S 执行

Save as --把当前设置另存为某一文件

Print -- 打印键盘布局

Quit -- 退出该系统，按 ALT-X 执行

Edit 子菜单:

Code redefine -- 单键设置，按 ALT-C 进入编辑模式，利用箭头键移动光标到指定位置，按 ENTER 选择。输入要定义为的单键值，如：
{F1}, {1}, {a}, {Caps Lock}, {Shift}, ...
移动光标进入下一键，按 ESC 退出编辑模式

Function redefine – 组合键定义，按 ALT-U 进入编辑模式，利用箭头键移动光标到指定位置，按 ENTER 选择。输入要定义为的组合键值，例如：
{SHIFT+a}, {CTRL+a}, {ALT+a}, ...
{SHIFT+CTRL+a}, {CTRL+ALT+a}, ...
{SHIFT+CTRL+ALT+a}, ...
左 ALT 和右 ALT 是分开的
移动光标进入下一键，按 ESC 退出编辑模式

Key Lock redefine – 键盘锁定义为单键值或组合键值 ，按 ALT-L 进入编辑模式， 输入锁的位置号，输入输入要定义为的单键或组合键值 ，例如： {F1}, {ALT+F1}, ...
输入下一个要定义的锁的位置号，按 ESC 退出编辑模式

Key String define – 字符串定义，字符串最大长度为 16 个字符。

SHIFT 用"S^"代表
SHIFT break 用" S^break "代表
CTRL 用" C^"代表
CTRL break 用"C^break"代表
ALT 用 "A^"代表
ALT break 用"A^break"代表.

左 ALT 和右 ALT 是分开的，但 它们的代码是相同的
按 ALT-K 进入编辑模式,利用箭头键移动光标到指定位置,按 ENTER 编辑选择的键，输入字符串。如要定义为："ASdfG",

输入 SHIFT, a, s, SHIFT, d, f, SHIFT, g, SHIFT
表示为 : S^ a s S^BREAK d f S^ g S^BREAK
字符数 : 9

移动光标进入下一键，按 ESC 退出编辑模式

Test keys -- 键盘编程后，利用此功能测试键位编程是否正确，不能测试字符串键和 Null 键,按 ALT-T 开始，按任意键，则此键位置高亮，测试完毕，按 ESC 退出编辑模式。.

Test key lock --键盘编程后,利用此功能测试锁位编程是否正确,按 ALT-Y 开始,转键盘钥匙到任意位置,则此锁位置高亮,测试完毕,按 ESC 退出编辑模式。.

Null Key define -- 空键定义，当某一键定义为 Null ，则此键是不可用的，按 ALT-N 进入编辑模式，输入键位号，按 ESC 退出编辑模式。.

3、磁卡功能设置

KBD-130.EXE 条码和 MSR 设置软件

按 F4 进入磁卡阅读器设置

(ALT-A) MSR 功能打开
- 打开或关闭磁卡阅读器功能

(ALT-B) 发送开始/结束位
- 当这个选项为 enable,将发送每个磁轨开始/结束位

(ALT-C) 设置第一磁轨可用
- 设置第一磁轨是否可用

(ALT-D) 设置第二磁轨可用
- 设置第二磁轨是否可用

(ALT-E) 第三磁轨可用
- 设置第三磁轨是否可用

(ALT-F) 前置字符

- 设置磁卡数据的前置字符

(ALT-G) 后置字符

- 设置磁卡数据的后置字符

(ALT-H) 第一磁轨的前置字符

-设置第一磁轨数据的前置字符

(ALT-I) 第二磁轨的前置字符

-设置第二磁轨数据的前置字符

(ALT-J) 第三磁轨的前置字符

-设置第三磁轨数据的前置字符

(ALT-K) 第一磁轨的后置字符

-设置第一磁轨数据的后置字符

(ALT-L) 第二磁轨的后置字符

-设置第二磁轨数据的后置字符

(ALT-M) 第三磁轨的后置字符

-设置第三磁轨数据的后置字符

(ALT-N) MSR 错误峰鸣声

- 此选项为 enable 时,当读入数据有错误时，将发出三声峰鸣声。

4、出厂时键盘键位设定

Esc	~	F1	F2	F3	F4	(	)	<	>	:	,	←	=	*	/
Tab	Q	W	E	R	T	Y	U	I	O	P	7	8	9	-	
Caps Lock	A	S	D	F	G	H	J	K	L	;	4	5	6	+	
Shift	Z	X	C	V	B	N	M	Pgup	↑	Pgdn	1	2	3	ENTER	
Ctrl	Alt	@	SPACE		\	Inc	Del	←	↓	→	0	.	00		

锁位置设置

1X	**2Z**	**3MA2**	**4PRG**	**5S**	**6MA2**
F1	**F2**	**F3**	**F4**	**F5**	**F6**

第四章 软件系统安装

1、安装 DOS 系统驱动

（1） RS-110 POS 卡设置

由于在 DOS 环境下系统只能支持 4 个串口，在主板上有两个串口，RS-110POS 卡只能有两个串口，需要运行一个初始化命令，在 DOS 启动时加在。可以将串口 C 和串口 D 初始化为串口 3 和串口 4(9 针可设为带+5V/+12V)，命令如下：

编辑：34CD.txt

```
e40:4 10 90 18 90
q
```

将下列命令加在批处理 autoexec.bat 文件中

```
debug < 34CD.txt
MODE COM3 96 N 8 1
MODE COM4 96 N 8 1
```

COM3 的物理地址是：0x9010，COM4 的物理地址是：0x9018

（2） DOS 网络应用

见 X:/WIN6000/DOS_NET/README.TXT

2、Windows ME/2000/98/95/NT 系统安装

（1） 系统软件安装方式

* 可以打开机箱，增加一光驱，按照正常方式进行

* 运行硬盘中的 NET 网络软件，上网拷贝系统软件到本地硬盘，然后按照正常方式进行

* 通过 USB 启动盘启动上网，上网拷贝系统软件到本地硬盘，,然后按照正常方式进行

（2） 安装芯片组控制

运行 X:/WIN6000/DRIVER/MAINBOARD/INF/对应操作系统下的 SETUP.EXE，运行完根据系统提示重新启动。

（3） 安装显示控制

运行 X:/WIN6000/DRIVER/MAINBOARD/AGP/对应操作系统下的SETUP.EXE，运行完根据系统提示重新启动。

（4） 网卡（LAN）

运行 WINDOWS 系统，进入 /控制面板/系统/设备管理/ 升级 INTEL PRO/100 驱动程序，该网卡的驱动程序在 X:/WIN6000/DRIVER/MAINBOARD/LAN/

（5） 安装 RS-110 POS 驱动

运行 WINDOWS 系统，进入 /控制面板/系统/设备管理/ 升级 PCI PARALLEL PROT 和升级 PCI COMMUNICATION PROT 驱动程序，该扩展卡的驱动程序在 X:/WIN6000/DRIVER/RS110/

在 WIN98 下，RS-110 的串口被设为 COM5、COM6、COM7、COM8。

在 WIN2000 下，RS-110 的串口默认被设为 COM4、COM5、COM6、COM7。

第四章：输入输出系统（BIOS）的使用

这章为 Win6000 机阐述了 BIOS 的配置。

基本输入/输出系统（**BIOS**）功能键

以下是 BIOS 功能键：

按钮（Key）	功能（Function）
←↑↓→	在菜单上滚动此条
+/–/PU/PD	修改被选域的值
Esc	返回当前菜单
F1	显示一屏幕描述所有按钮功能
F5	装预先存的值到 CMOS
F6	为故障分析装一最小的配置.
F7	为最佳性能装一套适合条件的值
F10	存当前配置并返回设置
Shift + F2	改变 BIOS 屏幕的颜色

基本输入/输出系统（BIOS）的使用

当你开始设置时主菜单出现， 设置主菜单会显示一通用的选项列表，当前被选项以高亮标示， 使用光标箭头移高亮区到别的选项， 当一选项高亮时, 通过安回车键<Enter>来执行此选项。

一些选项产生弹跳对话框以提醒你证实你希望操纵的选项， 别的选项产生对话框以提醒你信息。

一些选项 (用以三角形 ► 标示) 产生的子菜单使你能改变此选项值， 在子菜单内使用光标箭头按钮去滚动此条目。

第五章：故障分析

硬件问题

几个常见硬件问题和建议的解决方案以下:

问题	解决方案
显示屏是黑的	调节显示亮度. 确信计算机没在休眠状态
显示错误的日期和时间	使用 DOS 日期和时间命令或在设置的选项纠正日期和时间。(在 Windows 你也能在任务栏或控制面板通过双击时钟设日期和时间.）若日期和时间在短时间后出错, 则你的CMOS 电池电量不足，联系厂商更换电池。
出现信息: “Invalid system disk, Replace the disk, and then press any key”	缺少系统盘，检查软驱内软盘、USB 盘是否是系统盘，检查硬盘是否正确格式化
在计算机操作和系统休息期间你听到刺耳的嘀嘀声	联系厂商以求支持
不能进入 CD-ROM/DVD-ROM 驱动器.	检查 CD/DVD 是正确插入此启动器.
你不能操作打印机	检查打印机缆线的连通性 保证打印机电源开关是打开的

	证实打印机在线
你不能存数据到磁盘.	保证此磁盘已格式化. 为得到格式化软磁盘信息请查阅你的操作系统说明. 软磁盘是否有写保护，移去写保护再试一次. 软磁盘已满. 试着使用另一软磁盘或有剩余空间软磁盘. 此软盘驱动器不能操作时. 请联系厂商以求支持.
你不能使用鼠标.	检查缆线是否联好 用另一应用软件检查鼠标看是否有软件不兼容性问题. 用另一计算机检查鼠标看是否正常工作. 若在不同的系统它还不能运作, 更换鼠标.

要获得更多信息请参阅公司网站：www.wintec.com.cn